STAR E S101

OPERATEUR POUR PORTES NON DEBORDANTES

INSTRUCTIONS DE MONTAGE ET D'UTILISATION

IMPORTANT:

Pour le montage et l'utilisation de ce moteur, il faut suivre les consignes de sécurité reprises à la page suivante.

CONSIGNES DE SECURITE

Consignes de base:
- Observez et respectez la directive machine 98/37/CE.
- Observez et respectez les prescriptions de prévention des accidents et les normes CE en vigueur dans les différents pays concernés.
- Les normes suivantes sont d'application pour le montage et l'utilisation: EN 12 453, EN12 445, EN 12 604 ainsi que EN 12 605.
- La personne qui procède au montage, à l'utilisation ou à l'entretien du moteur doit lire, comprendre et respecter les instructions de ce manuel.
- Le fabricant décline toute responsabilité en cas de dommage ou de mauvais fonctionnement résultant de l'inobservation des instructions de montage et d'utilisation.
- Coupez toujours l'alimentation secteur de la commande en éliminant toute possibilité de remise sous tension, avant de travailler sur la porte de garage ou le moteur.
- Il y a risque de se coincer ou de se pincer aux côtés latéraux et supérieur.
- Utilisez les moteurs uniquement pour l'usage indiqué.
- Ne mettez jamais en service un moteur endommagé.
- Lisez entièrement ce manuel d'utilisation avant le montage, en accordant une attention particulière aux consines de sécurité. Procédez au montage dans l'ordre indiqué et familiarisez-vous avec la commande.
- Après le montage et la mise en service, tous les utilisateurs doivent être mis au courant du fonctionnement et de l'utilisation du moteur de la porte de garage.

Consignes de sécurité pour l'utilisation:
- Les enfants et les personnes non informées ne peuvent en aucun cas actionner le moteur de la porte de garage.
- Pendant l'ouverture et la fermeture de la porte de garage, il ne peut pas y avoir de jeunes enfants, ni d'autres personnes, d'animaux ou d'objets dans l'espace de basculement.
- Commandez la porte de garage à distance uniquement si elle se trouve dans votre champ de vision.
- N'empoignez jamais la porte de garage en mouvement ni des pièces mobiles.
- Vérifiez le fonctionnement correct des dispositifs de sécurité et de protection tous les mois et corrigez les défaillances si nécessaire.
- Vérifiez le fonctionnement correct de la mise hors tension tous les mois et remédiez aux défectuosités.
- Ne franchissez la porte de garage que lorsqu'elle est entièrement ouverte.
- Ne retenez jamais la porte à la main pendant l'ouverture ou la fermeture.
- Réglez la puissance au minimum indispensable.
- En cas de fermeture automatique, les côtés latéraux et supérieur doivent être équipés de cellules photoélectriques et de bandes de contact de sécurité.

Utilisation correcte

- Le moteur ne peut être utilisé que s'il est en parfait état technique, en respectant les directives, en veillant à la sécurité et en étant conscient des dangers mentionnés dans le présent manuel.
- Les défaillances qui peuvent influencer la sécurité doivent être immédiatement réparées.
- La porte de garage doit pouvoir être actionnée à la main sans la moindre difficulté et le mouvement doit se faire en souplesse, sans frottement ni vibrations.
- La porte de garage doit être contrebalancée à l'aide de ressorts ou de contrepoids.
- Les ressorts ou contrepoids doivent être réglés ou adaptés après le montage du moteur sur la porte de garage. Faites-le faire éventuellement par un professionnel spécialisé!
- Les charnières et roulettes ne peuvent avoir qu'un jeu minime.
- Les rails horizontaux et verticaux dans lesquels la porte de garage glisse, doivent être solidement fixés.
- La porte de garage doit être stable, en d'autres termes elle ne peut pas fléchir ni se déformer pendant l'ouverture ou la fermeture.
- Vérifiez que la structure et la construction de la porte permettent le montage du moteur sans endommager la porte de garage et sans risque pour le montage.
- Le moteur est autobloquant, l'utilisation d'une serrure électrique est inutile. Il faut enlever le mécanisme de verrouillage existant de la porte.

Certificat CE du fabricant

La firme Telcoma srl, via L. Manzoni 11, 31015 Z.I. Campidui - Conegliano (TV) Italy certifie que l'appareil encastrable décrit ci-après est destiné à être intégré dans une installation de porte de garage et que sa mise en service est interdite jusqu'à ce qu'il soit établi que l'installation dans laquelle l'appareil doit être intégré est conforme à toutes les prescriptions de toutes les directives CE applicables en la matière.

Description de l'appareil encastrable: moteur de porte de garage STAR

Les normes et directives applicables sont:
- Directive basse tension 73/23/CEE, directive machine 98/37/CE
- Directive UE relative à la compatibilité électromagnétique (CEM) 89/336/CEE.

QUEL SYSTEME FAUT IL UTILISER?

... Il est très important de déterminer quel modèle convient le mieux à la porte basculante que vous souhaitez automatiser.

... La hauteur maximale de la porte est 2,5m.

... Pour les portes allant jusqu'à 7m² et 3m de largeur sans porte d'accès, veuillez utiliser:
TCKSTAR, kit complèt avec 1 moteur, 1 récepteur enfichable, 1 émetteur

... Pour les portes de plus que 7 m² (jusqu'à 11 m²) ou avec porte d'accès, veuillez utiliser:
TCKSTAR2, kit complèt avec 2 moteurs pour montage lateral, 1 récepteur enfichable, 1 émetteur

INSTRUCTIONS DE MONTAGE

ATTENTION!!!!

Avant de commencer le placement, vous devez vous assurer que la porte se meut facilement et en souplesse. Si ce n'est pas le cas, c'est dû généralement à une mauvaise répartition des poids ou des ressorts. Corrigez éventuellement la répartition du poids ou la tension des ressorts. Une porte qui s'ouvre et se ferme difficilement entraînera l'usure prématurée du moteur.

1. Placez le STAR verticalement au milieu de la porte.
   Sur les portes de garage avec porte d'accès ou les portes de plus de 6 m², il faut fixer les deux moteurs de part et d'autre de la porte.

2. Positionnez le STAR de façon à ce que les axes se situent juste au milieu de la porte.

3. Veillez lors de montage du STAR à régler la hauteur et profondeur des roulements de façon telle que les axes sortants du moteur se trouvent dans le prolongement exact des supports des plaques roulement.

4. Fixez les bras télescopiques. Le point charnière du bras doit se trouver aussi près que possible de l'endroit où le rail horizontal rejoint le rail vertical. Montez d'abord les boulons à l'aide des écrous, et alors fixez les bras avec l'écrou auto bloquant. Le bras doit pouvoir bouger librement.

5. Enduisez la partie coulissante du bras télescopique de graisse à roulement.

6. Passez les tubulures sur les axes du moteur, après les avoir coupées sur mesure, et fixez-les au moyen des boulons hexapans.
   Glissez les anneaux de blocage en matière synthétique sur les axes avant de glisser les plaques roulement sur les axes!
   Mettez les tubulures dans le des bras télescopiques. Fixez les plaques roulement sur la porte de garage de façon à ce que les tubulures de transmission soient parfaitement de niveau. Serrez les boulons hexapans de le pièce d'accoupplement pendant que la porte basculante est fermée et que les bras télescopiques sont parfaitement parallèles.
   Glissez les anneaux d'arrêt en matière synthétique contre la plaque de support et fixez-les.
   Vérifiez le montage en ouvrant et en refermant la porte à la main. **Fixez les tubulures dans l'accoupplement en** percant de part en part les trous dans l'axe à l'aide d'une mèche de 8mm et en y insérant les goujons de tension.

7. Déverrouillez le moteur et ouvrez la porte manuellement. Assurez-vous que la porte est parfaitement en équilibre, en réglant les contre-poids ou les ressorts.
   ATTENTION: Si vous n'êtes pas habitué à régler des resorts ou contre poids faites appel à un spécialist.

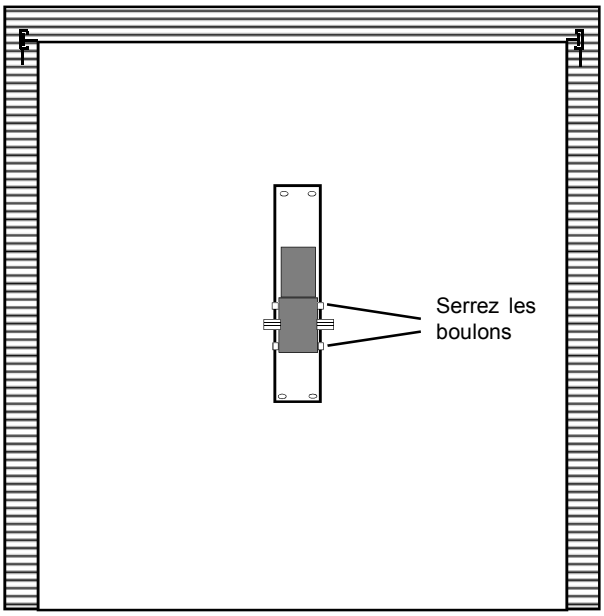
Serrez les
boulons

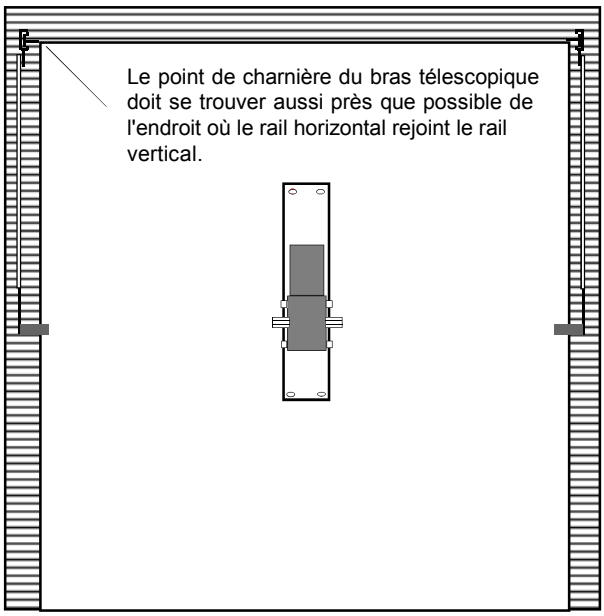
Le point de charnière du bras télescopique doit se trouver aussi près que possible de l'endroit où le rail horizontal rejoint le rail vertical.

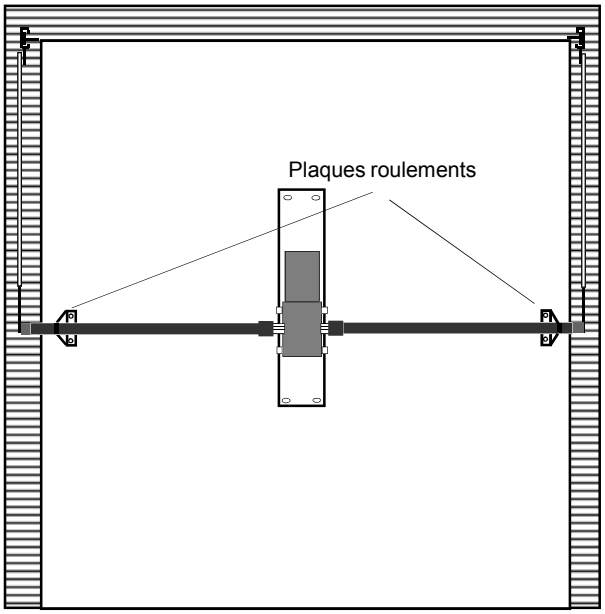
Plaques roulements

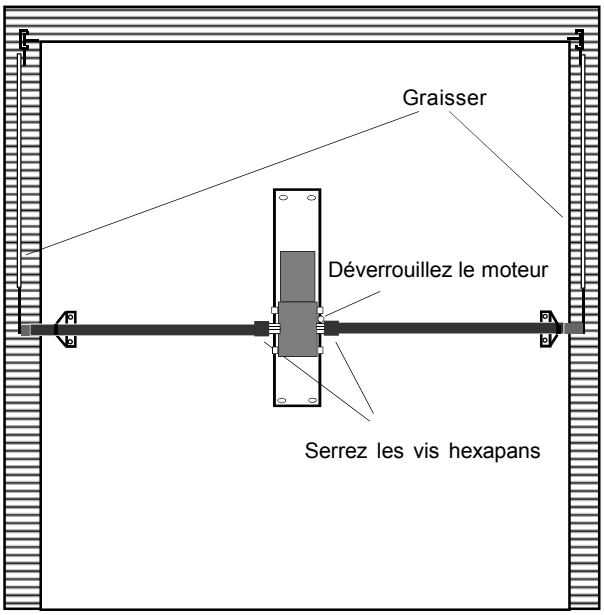
Graisser
Déverrouillez le moteur
Serrez les vis hexapans

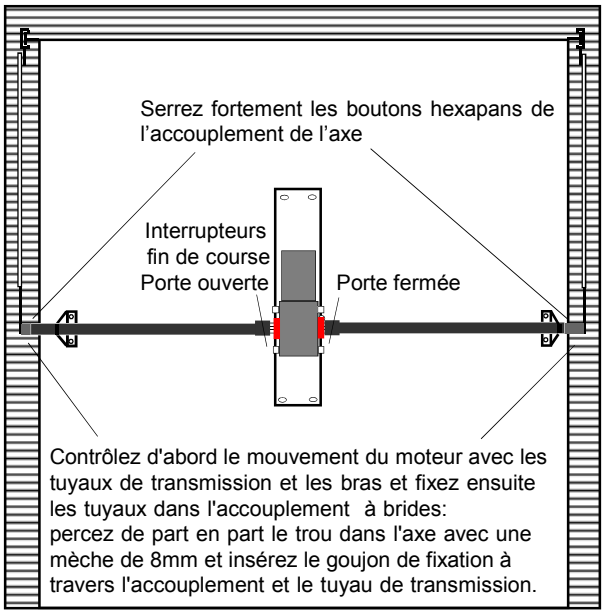
Serrez fortement les boutons hexapans de l'accouplement de l'axe
Interrupteurs fin de course
Porte ouverte
Porte fermée
Contrôlez d'abord le mouvement du moteur avec les tuyaux de transmission et les bras et fixez ensuite les tuyaux dans l'accouplement à brides:
percez de part en part le trou dans l'axe avec une mèche de 8mm et insérez le goujon de fixation à travers l'accouplement et le tuyau de transmission.

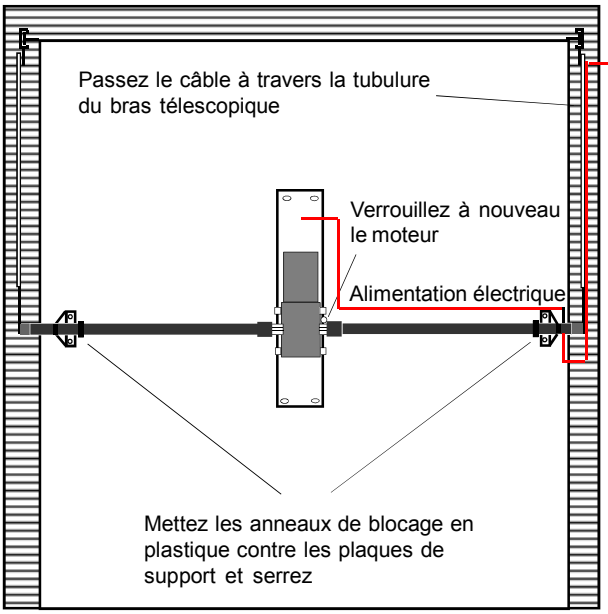
Passez le câble à travers la tubulure du bras télescopique
Verrouillez à nouveau le moteur
Alimentation électrique
Mettez les anneaux de blocage en plastique contre les plaques de support et serrez

PORTES DE GARAGE DE PLUS DE 7 M² OU AVEC PORTE D'ACCES

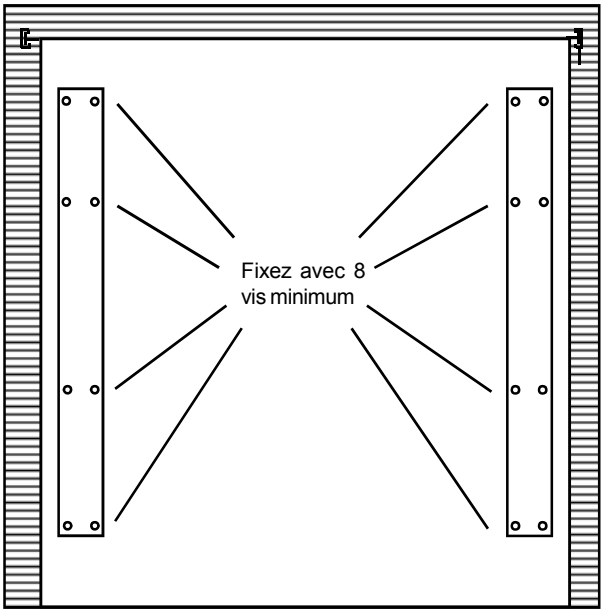

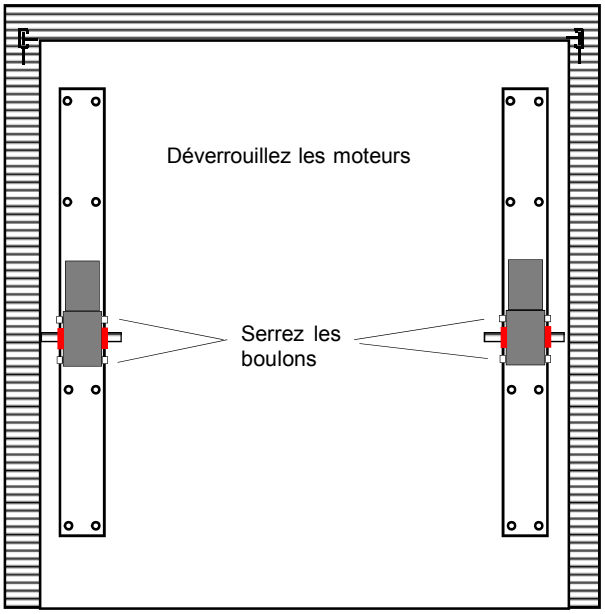

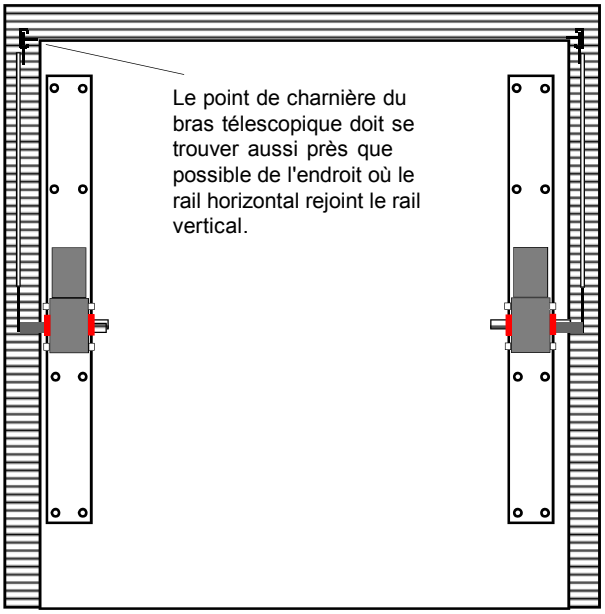

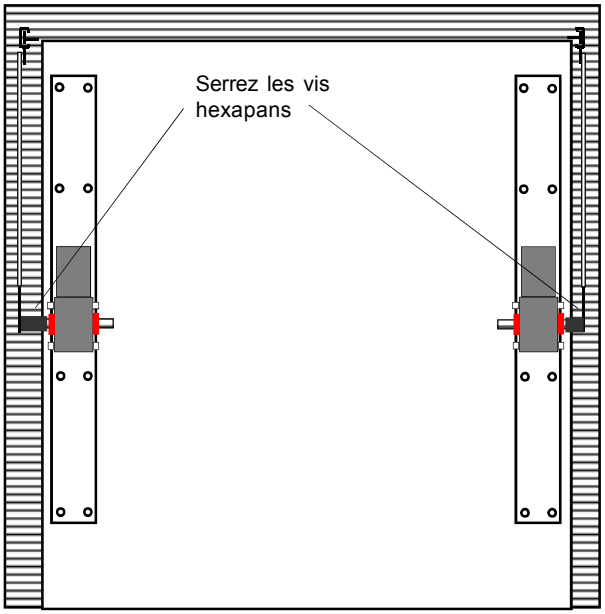

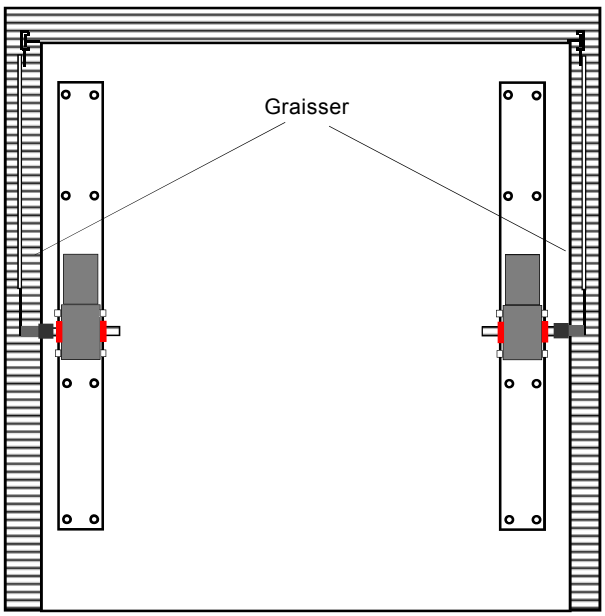

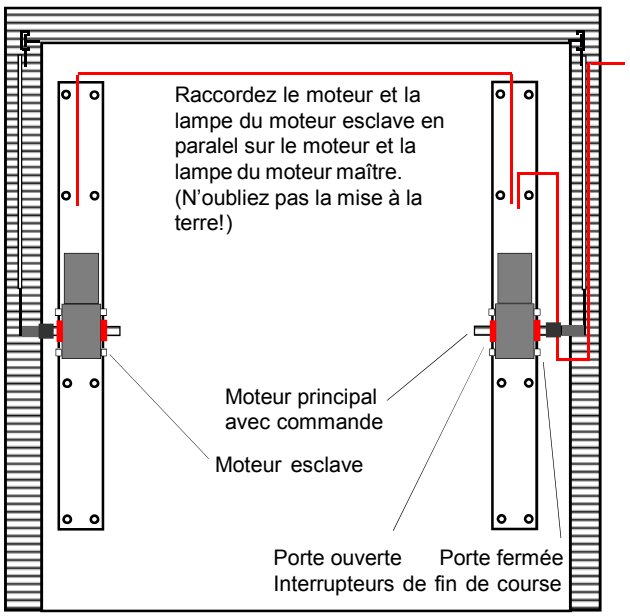

PLATINE ELECTRONIQUE S101

ATTENTION: si aucun arrêt d'urgence (borne 9), bande palpeuse (borne 10) ou aucune cellule photoélectrique (borne 11) n'est connecté, ces entrées doivent être raccordées à la borne 12.

IMPORTANT: pour la connexion des fils sur les bornes enlevez toujours le connecteur de la carte pour éviter toute détérioration.

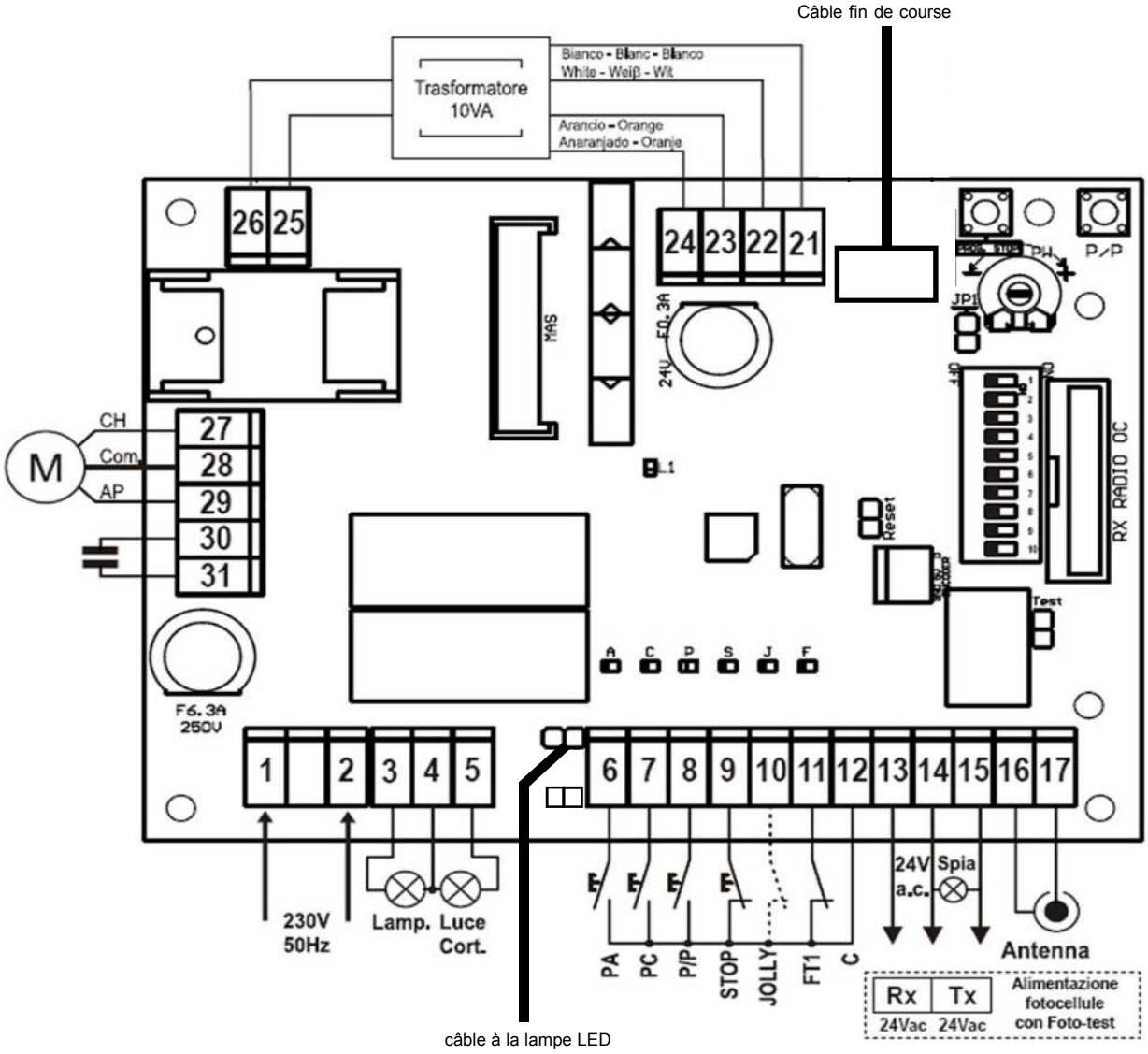

RACCORDEMENT

INDICATIONS IMPORTANTES CONCERNANT LE BRANCHEMENT ELECTRIQUE:

- Le système doit toujours être mis à la terre.
- Les câbles d'alimentation et de commande doivent toujours être séparés.
- Pour éviter tout risque d'écrasement ou danger d'entraînement, le système automatique ou semi-automatique doit être équipé des dispositifs de sécurité suivants: barre de pression, cellule photoélectrique, réglage de la puissance. Si la porte de garage se trouve en bordure de route, elle doit être équipée d'au moins deux des dispositifs ci-dessus (deux différents ou deux du même type).
- Une protection par barre de pression n'est efficace que si que si le contact de sécurité coupe l'alimentation du moteur de la porte. Si ce n'est pas le cas, il faut relier le contact à un autre dispositif de sécurité.
- Tous les dispositifs de sécurité susmentionnés doivent fondamentalement interrompre le mouvement de la porte de garage si un objet est détecté dans la zone quand il ne peut pas s'y trouver. L'inversion du mouvement est une option non obligatoire. L'achèvement du cycle, d'ouverture ou de fermeture, peut reprendre dès que le champ est à nouveau libre.
- Le branchement doit se faire conformément aux normes en vigueur.
- Tous les travaux d'entretien, de réparation et de réglage doivent être effectués par des spécialistes.

ATTENTION:

Ce manuel décrit uniquement les branchements et réglages indispensables pour le fonctionnement d'essai du moteur! Consultez toujours le manuel de la commande T101F avant de la connecter ou de mettre le moteur en service!

RACCORDEMENTS ET REGLAGES:

- **Coupez l'alimentation secteur** avant de procéder au branchement ou à la programmation!
- Les connexions suivantes sont pré-câblées:
  - Moteur
  - Eclairage du garage
  - **Cavaliers**: les bornes 9, 10 et 11 doivent être reliées à la borne 12.

    En cas de connexion d'émetteurs d'impulsion ou d'accessoires de sécurité sur ces entrées, il faut enlever les cavaliers correspondants. Assurez-vous que les bornes non utilisées sont reliées à la borne 12.
- Réglez les **commutateurs DIP** comme suit:

  Commutateurs DIP n° 1, 2, 3, 4, 5, 6 et 7 sur OFF

  Commutateurs DIP n° 8, 9 et 10 sur ON
- **Déverrouillez** le **moteur et fermez la porte** manuellement. **Réglez l'interrupteur de fin de course de droite** de façon à ce qu'il soit enfoncé quand la porte est fermée.

  Remarque: après l'activation de l'interrupteur de fin de course, le moteur exécute encore une impulsion de fermeture à puissance maximale pour verrouiller la porte.
- **Ouvrez la porte** manuellement et **réglez l'interrupteur de fin de course de gauche** de façon à ce qu'il soit enfoncé quand la porte est entièrement ouverte.

  N'oubliez pas de resserrer les vis de réglage de l'interrupteur de fin de course.
- **Mise sous tension**: bornes 1 et 2: 230Vac 5A

  mise à la terre: borne directement sur le moteur électrique
- **Contrôlez** les **LED**:
  - toutes les LED rouges (A, C, S, J et S) doivent être allumées;
  - la LED verte (P) doit être éteinte.

PROGRAMMATION DES TEMPS DE FONCTIONNEMENT ET D'PAUSE:

- Coupez l'alimentation secteur.
- Ouvrez manuellement la porte à moitié et verrouillez-la à nouveau.
- Appuyez sur le bouton PROG. et gardez-le enfoncé pendant la remise sous tension. Gardez le bouton enfoncé pendant 5 secondes au moins jusqu'à ce que la LED de programmation L1 s'allume.
- Appuyez sur le bouton Start/Stop: la porte commence à se fermer. Quand la porte est entièrement fermée (jusqu'à l'interrupteur de fin de course) elle s'ouvre automatiquement.
- Quand la porte est entièrement ouverte (jusqu'à interrupteur de fin de course), laissez s'écouler le temps de pause souhaité, puis appuyez sur le bouton Start/Stop. Si la fermeture automatique n'est pas prévue (commutateur DIP 6 sur OFF), vous pouvez immédiatement appuyer sur le bouton Start/Stop. La porte se referme.
- Le cycle de programmation est terminé et la LED L1 s'éteint.

REGLAGES

REGLAGE DE LA PUISSANCE:

- Réglez la puissance du moteur à l'aide du potentiomètre (PW) de façon à ce que la force depression maximale de la porte soit de 15 daN.

INDICATIONS IMPORTANTES

- L'installation de l'automatisation doit être effectuée dans les "règles de l'art" par un personnel satisfaisant aux exigences légales et conformément aux normes EN 12453 et EN 12445.
- L'installation doit être équipée d'arrêts mécaniques, même en présence d'interrupteurs de fin de course électriques.
- Si vous appliquez le soft-stop (arrêt en douceur), le détecteur d'obstacle est hors d'usage pendant son fonctionnement. Il faut donc équiper l'installation de dispositifs de sécurité comme des barres de pression fixes.
- Si vous débloquez le moteur à la main, il faut réinitialiser le boîtier de commande avant d'effectuer un mouvement (couper l'alimentation et remettre sous tension).
  Si ce n'est pas possible, le boîtier de commande synchronise ses propres mouvements après 3 mouvements.
- Remettez à l'utilisateur final toutes les informations pour utiliser correctement l'automatisation et informez-le des risques éventuels qu'elle comporte.
- Conservez ce mode d'emploi pour pouvoir la consulter par après si nécessaire.

DEFAILLANCES ET SOLUTIONS

La porte de garage ne s'ouvre pas ou ne se ferme pas, le moteur électrique ne fonctionne pas, il n'y a pas de bruit ni de vibrations:

- Vérifiez l'alimentation secteur
- Vérifiez les fusibles sur la commande
- Vérifiez le branchement de l'arrêt d'urgence, des cellules photoélectriques et de l'entrée Jolly. Si elles ne sont pas utilisées, ces entrées doivent être reliées à la borne commune (12) à l'aide d'un cavalier.
- Vérifiez la position des contacts de l'interrupteur. Assurez-vous que les deux interrupteurs de fin de course ne sont jamais enfoncés en même temps.
- Vérifiez le condensateur de démarrage du moteur électrique. Il doit être raccordé aux bornes 30 et 31.
- Vérifiez la position des commutateurs DIP.

La porte ne s'ouvre pas, le moteur fonctionne, il n'y a pas de mouvement:

- Assurez-vous que la serrure de la porte n'est pas verrouillée.
- Vérifiez le déverrouillage manuel du moteur.

La porte de garage ne bouge que pendant quelques secondes:

- Vérifiez le réglage de la puissance. Le moteur démarre à plein régime pendant 2 secondes, puis il fonctionne à la puissance encodée.
- Temps de fonctionnement et d'attente non programmés ou mal programmés.